UKD 621.332.333

TRANSPORT SZYNOWY	NORMA BRANŻOWA	BN-65 9317-06
	Sieć trakcyjna kolejowa Osprzęt **Podkładka karbowana do liny**	Grupa katalogowa VI 77

1. Przedmiot normy. Przedmiotem normy jest podkładka karbowana do liny z miedzi lub ze stopów miedzi o przekroju 35 mm^2.

2. Oznaczenie

PODKŁADKA KARBOWANA BN-65/9317-06

3. Cechowanie. Na podkładce, w miejscu wskazanym na rysunku, powinna być wykonana w sposób czytelny i trwały cecha zawierająca:

a) znak wytwórni,
b) liczbę 35,
c) znak BN.

4. Normy związane

PN-62/H-82120 Miedź. Gatunki

Sieć trakcyjna kolejowa. Osprzęt. Wymagania i badania techniczne (BN w opracowaniu)

5. Wymiary w mm

6. Ciężar - około 0,033 kG.

7. Materiał. Miedź M3 - wg PN-62/H-82120.

8. Pozostałe wymagania i badania techniczne oraz opakowanie wg BN Sieć trakcyjna kolejowa. Osprzęt. Wymagania i badania techniczne (w opracowaniu).

9. Postanowienia przejściowe. Do dnia 31 grudnia 1967 r. lub do wcześniejszego terminu ustanowienia normy BN wymienionej w p. 8, pozostałe wymagania i badania techniczne oraz opakowania wg BN-59/MK-5-5028 Sieć trakcyjna kolejowa. Osprzęt. Warunki techniczne wykonania i odbioru.

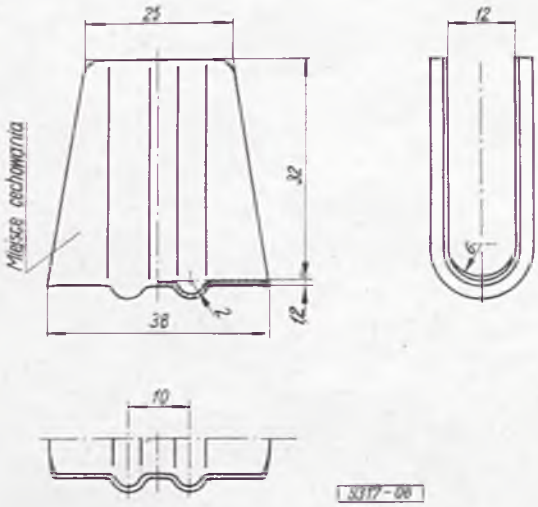

KONIEC

POLITECHNIKA WARSZAWSKA
16981
Biblioteka Główna

Centralny Ośrodek Badań i Rozwoju Techniki Kolejnictwa
Ustanowiona przez Ministra Komunikacji dnia 5 czerwca 1965 r. jako norma obowiązująca w zakresie produkcji i odbioru od dnia 1 kwietnia 1966 r. (Mon. Pol. nr poz.)

WYDAWNICTWA NORMALIZACYJNE Druk. Wyd. Norm. W-wa. Ark. wyd. 0,08 Nakł. 2800+25 Zam. 1858/65 T. 78 Cena zł 1,20

BG PW
BN. 005210
4000000343565